Инструкция сенсорного переключателя WEMMON

Сенсорный переключатель освещения предназначен для управления нагрузкой в режиме "включить-выключить". Управление осуществляется с сенсорной панели. Поддерживаемые типы ламп: лампы накаливания, энергосберегающие, галогенные лампы 220 В люминесцентные лампы и светодиодные лампы. Переключатели используют в случае если есть необходимость управлять одним или несколькими источниками освещения из двух и более мест одновременно. (длинные коридоры, лестничные пролеты....)

1. Установку производить при отключенном электропитании
2. Подключение проводов строго по инструкции (схеме).
3. Все выключатели монтируются в подрозетники европейского стандарта с диаметром 58-62мм. Устройство крепится винтами к корпусу подрозетника.
4, Убедитесь, что сеть соответствует требованиям устанавливаемого оборудования.
5. Не удаляйте с сенсора защитную пленку.
6.Если вы подключили выключатель без стеклянной панели, то её необходимо будет надеть только после отключения питания от устройства.

Размеры сенсорного выключателя в 1 пост:

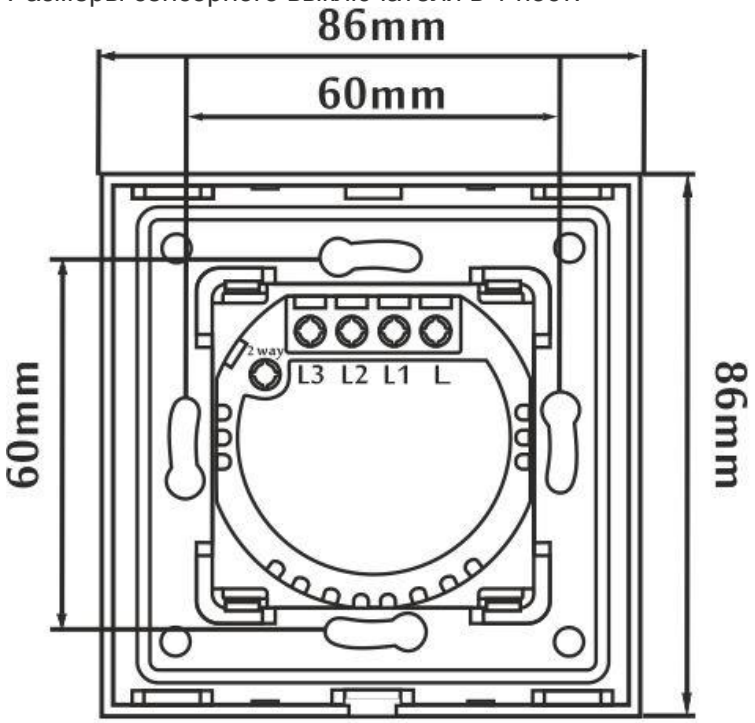

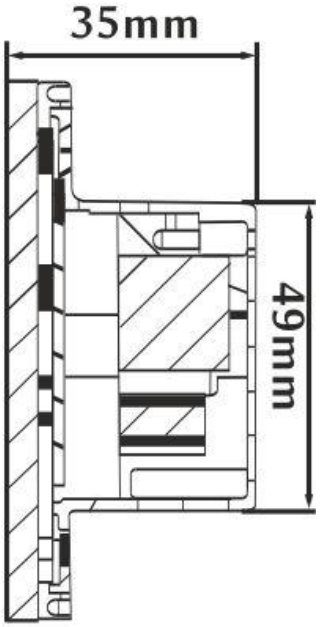

1. отсоедините лицевую панель используя отвертку

2. Подключите провода и зажмите их болтами

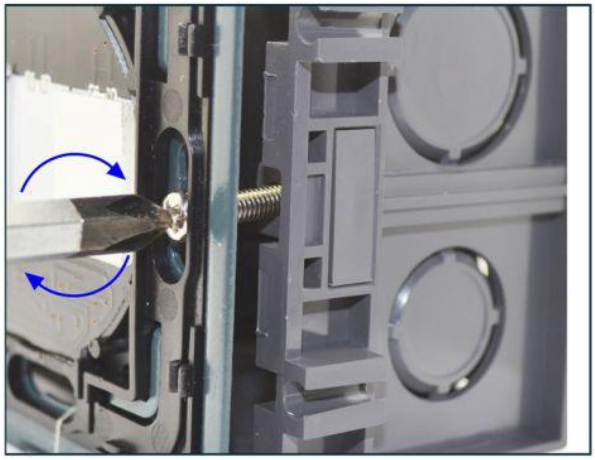

1. Используйте 2 винта для монтажа

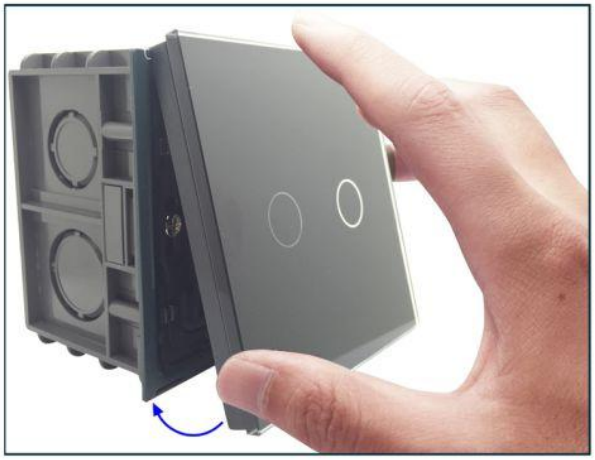

2. Наденьте лицевую панель и подключите питание

Технические характеристики:

Размер: (1пост)	86мм*86мм*35мм
Напряжение:	110/240V~/50-60HZ
Нагрузка:	3-800W/на 1 клавишу
Собственное потребление:	0,02W
Рабочая температура:	-20°C ~ +70°C
Относительная влажность:	10%-93%
Количество нажатий:	100000 циклов
Фильтр колебаний напряжения	-15%~+10%

Схема подключения и синхронизации проходных переключателей:

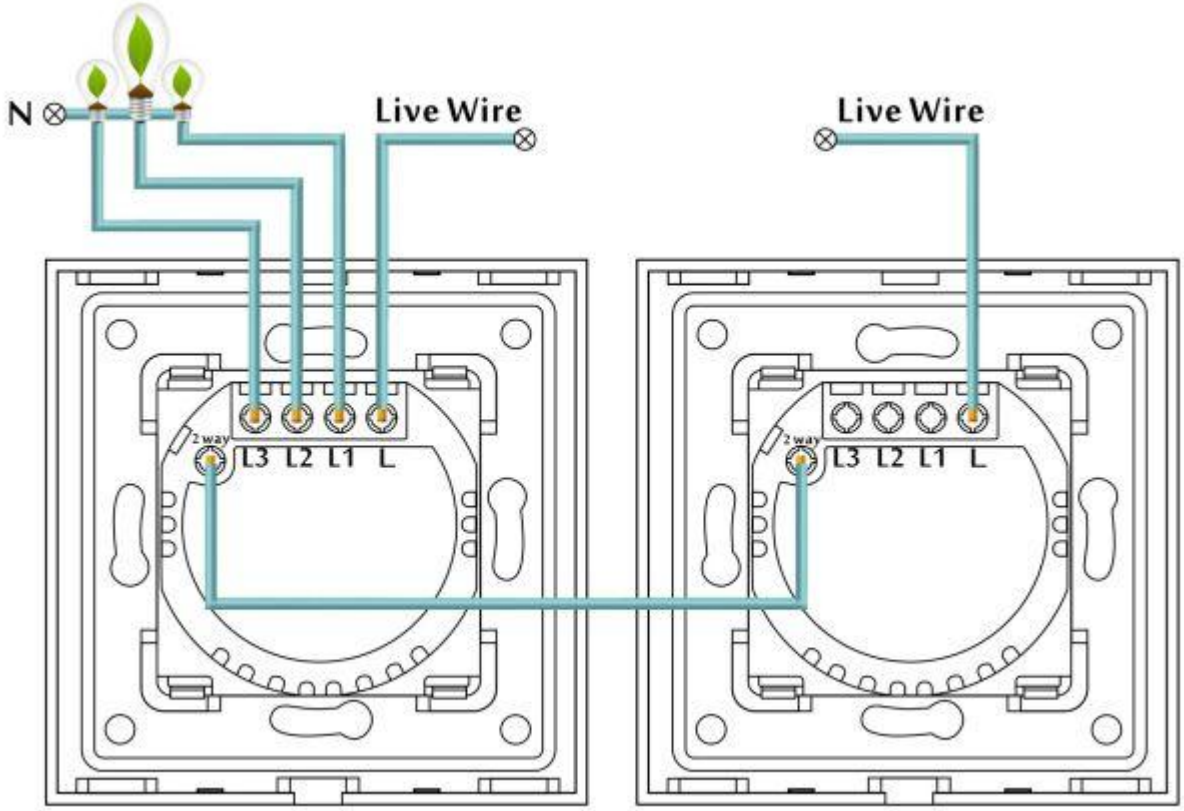

Синхронизация проходных переключателей:

Функция переключателя начинает работать только после синхронизации с таким же переключателем. Без синхронизации они работают как обычные выключатели. Синхронизация может быть только следующим образом:
L1 с L1, L2 с L2, L3 с L3

Шаг 1:
Прикоснитесь к первой кнопке и удерживайте палец до начала мигания светодиодной подсветки (примерно 4-5 секунд). Уберите палец из зоны сенсора. (время ожидания нажатия 10 сек.)

Шаг2:
Прикоснитесь к сенсору (кнопке) второго переключателя для синхронизации. После успешной настройки светодиодная подсветка перестанет моргать.

Сброс синхронизации:

Прикоснитесь к первой кнопке и удерживайте палец до начала мигания светодиодной подсветки (примерно 4-5 секунд). Уберите палец из зоны сенсора и прикоснитесь снова на 5 секунд. Светодиодная подсветка перестанет моргать. Синхронизация сброшена.